Systembeispiele Wärmepumpe

Lösung 1

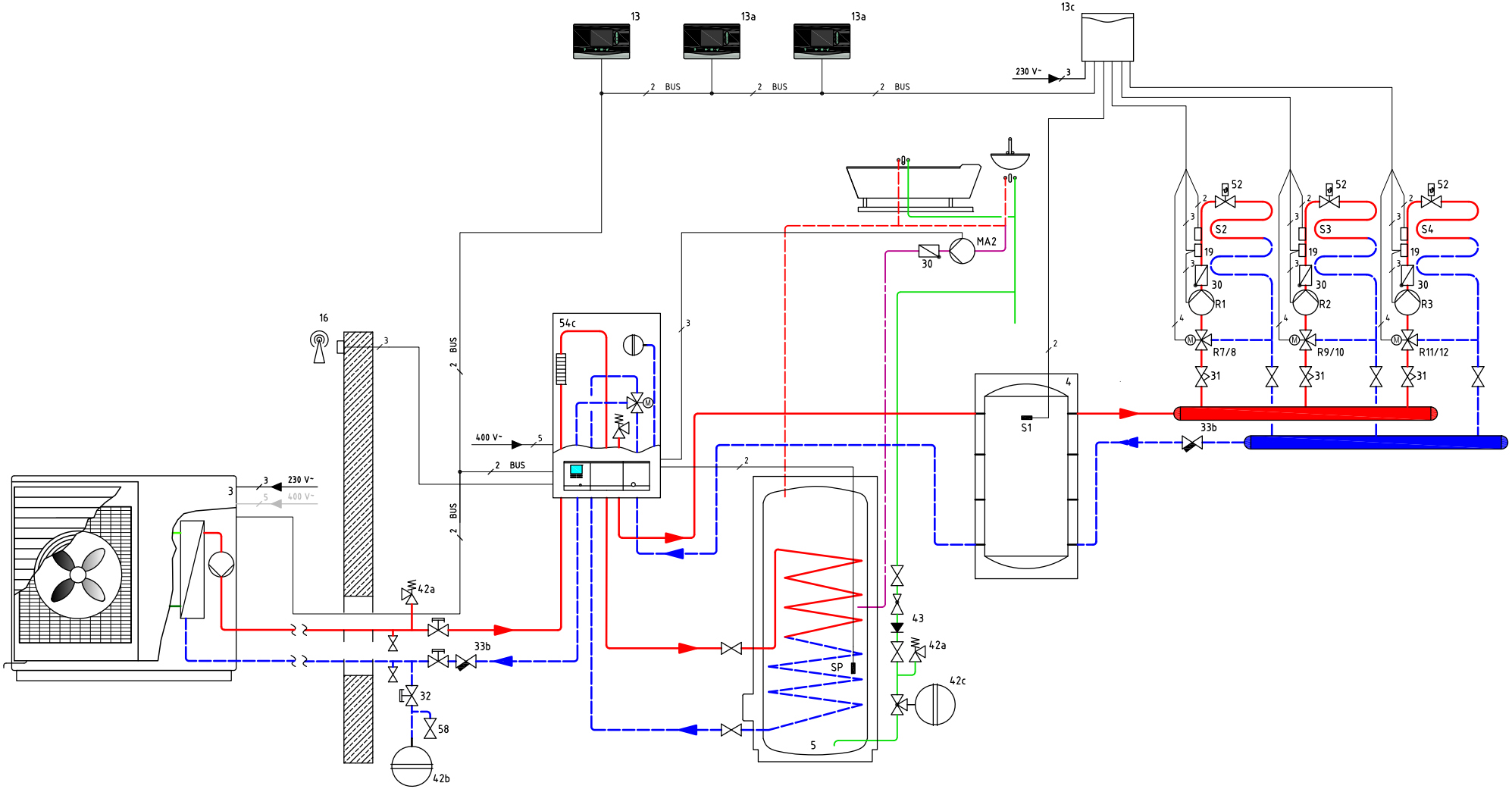

Vaillant Deutschland GmbH & Co. KG
Berghauser Str. 40, 42859 Remscheid, www.vaillant.de